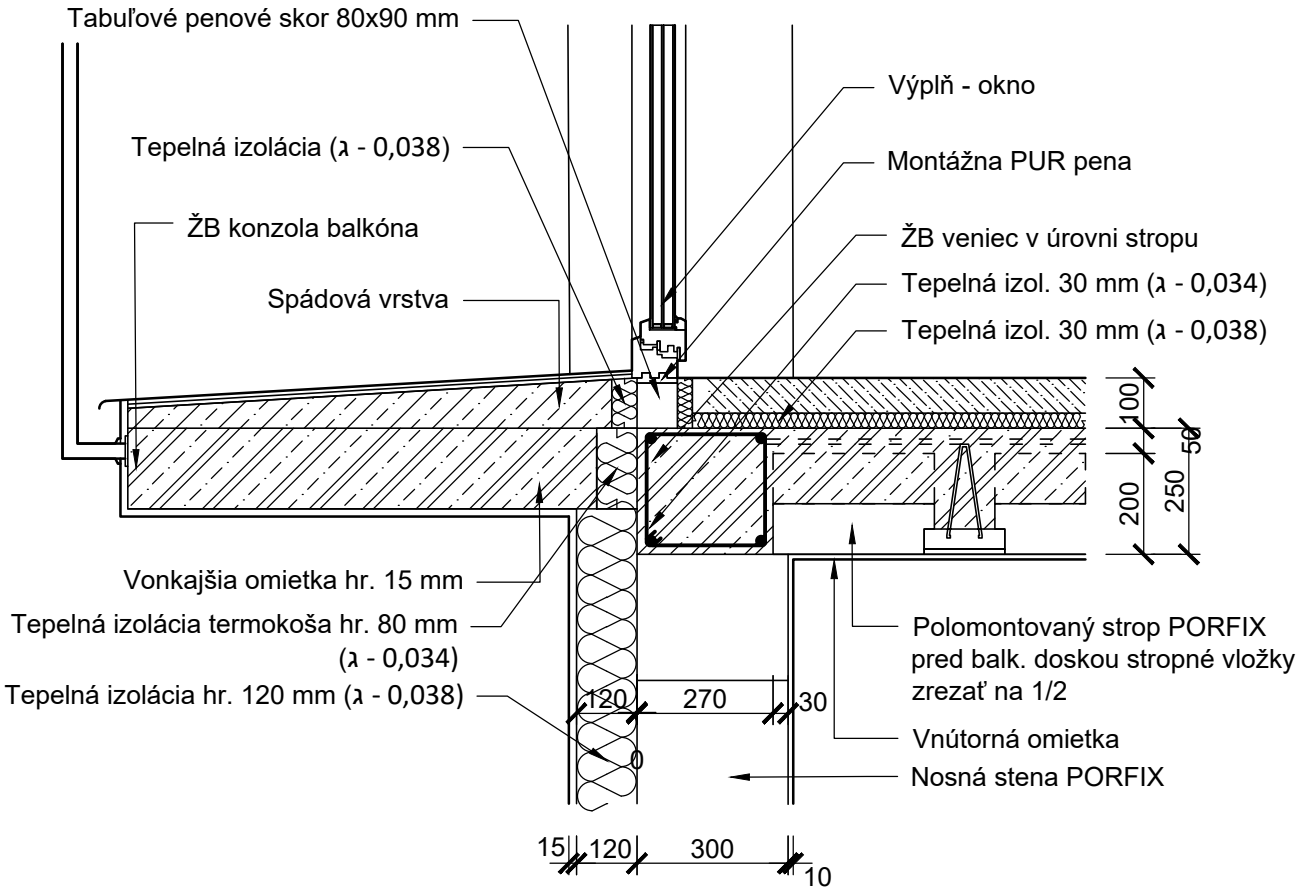DETAIL KD11b - MURIVO 300 - BALKÓNOVÁKONZOLA VO VRCHNEJ ÚROVNI - ALT. S TERMOKOŠOM